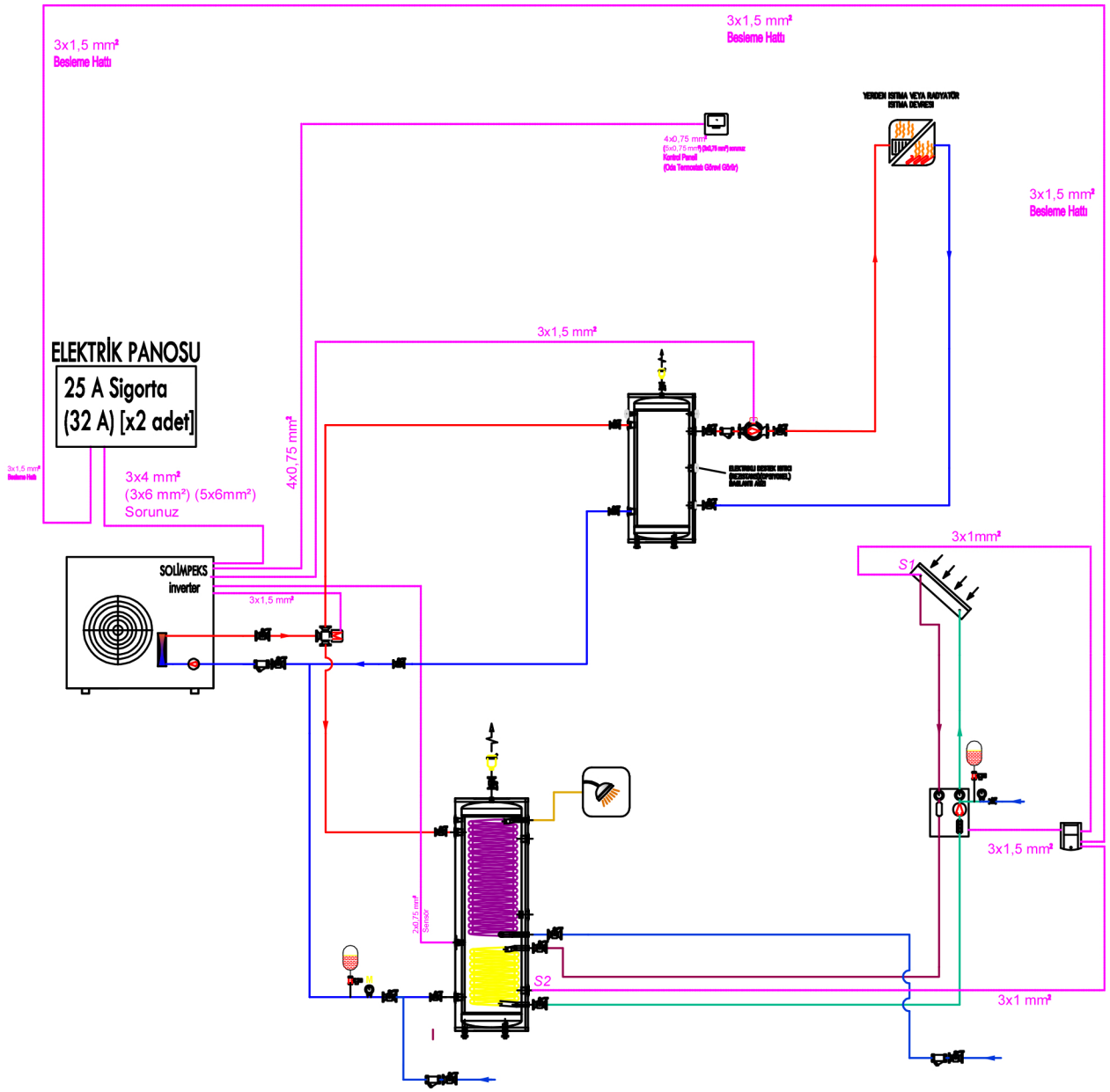

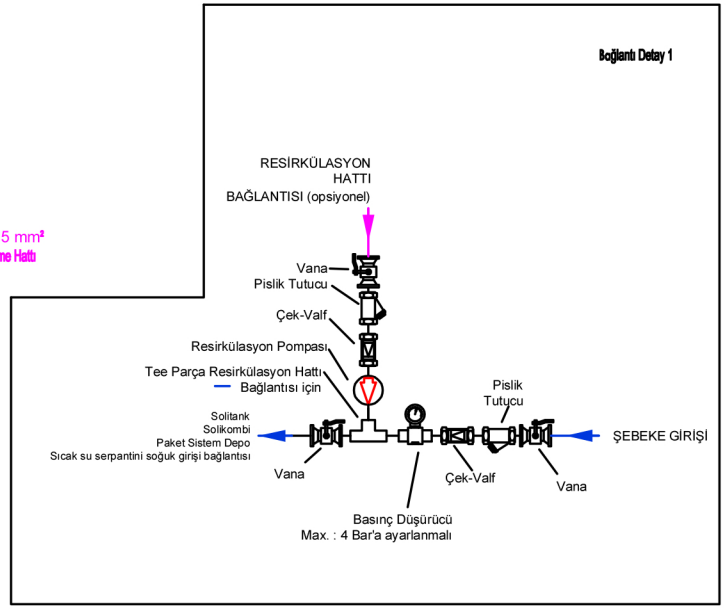

Çizimde görünmese dahi, tüm ulusal ve uluslararası mühendislik kurallarına bağlı olarak montaj yapılmalıdır.
Kablo kesitleri hakkında net bilgi kurulum esnasında Solimpeks Servis departmanı tarafından teyit alınarak netleştirilmelidir.
Kesitler ortalama mesafelere göre projeye işlenmiştir. Özel durumlar oluşabilir, kablo kesitleri ve damar sayıları aratabilir.

SOLiMPEKS

ISITMA VE SICAK SU SİSTEMİ BUFFER TANKLI - SICAK SU GÜNEŞ ENERJİSİ DESTEKLİ
DESTEK ISITICI OPSİYONEL EKLENEBİLİR

Solimpeks Mühendislik Departmanı

Çiz.No.	Ölçek	
1	_	
	Tarih	İsim
çizen	03.08.16	GCD
kontrol	_	_